De Formule 1 raceauto

Model Bert Brouwer, bewerkt door Dave Gabeler

Van Bert Brouwer ontvingen wij een fraai modelletje van een raceauto, compleet met een geschetste bouwbeschrijving en diverse tips én een krantenartikel "Sneker Bert Brouwer maakt nieuw slot voor de Negende Symfonie van Beethoven". Zo schrijft hij hierover: "Van Beethoven's symfonieën kun je, zo heb ik ontdekt, ook nieuwe 'modellen' maken door de (onder)delen anders samen te voegen". Een fraaie combinatie van creativiteit en techniek. En nu dit model samengevoegd: de Formule 1 raceauto van fischertechnik.

Achtergrond foto is gemaakt door Simon Bleeker.

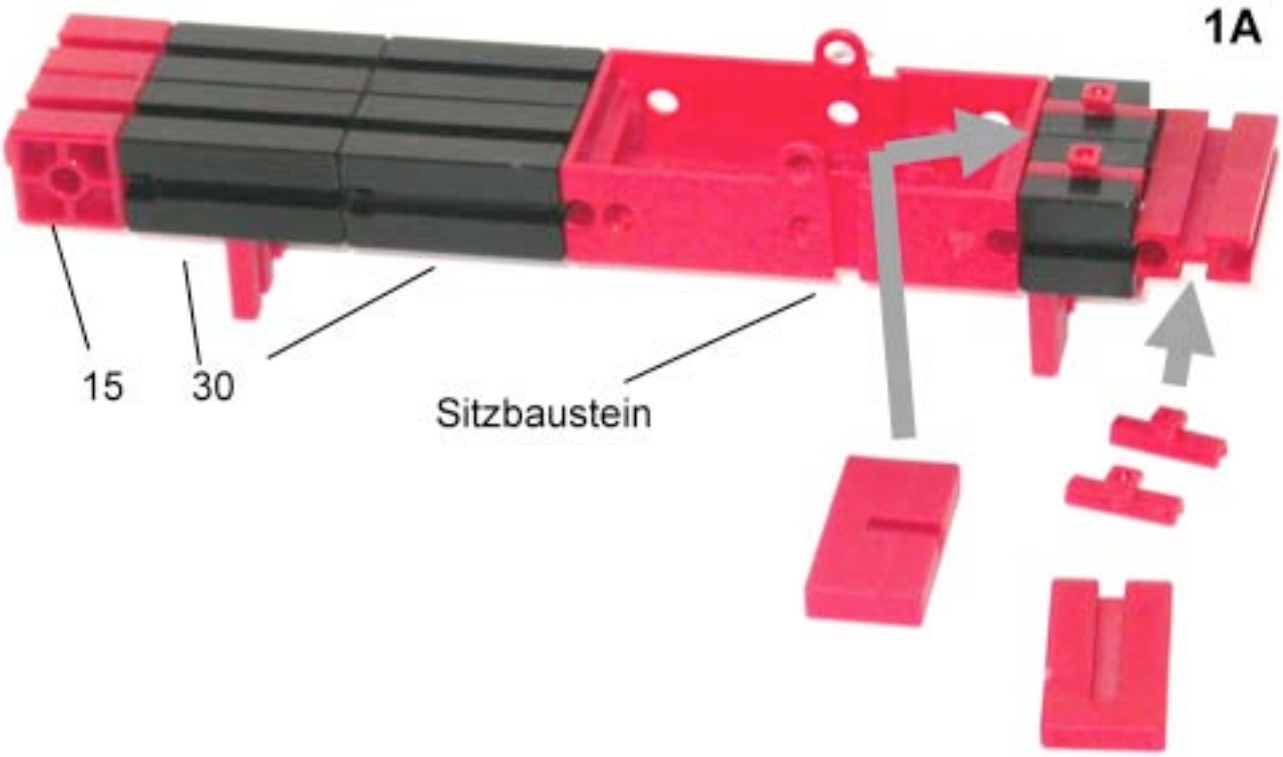

Fase 1A, de basis: Begin met een “Sitzbaustein”, een bakje voor een stoeltje. Plaats aan de achterzijde de bouwstenen 30 en 15 met gat, Aan de voorzijde bouwstenen 15 met veernokjes en dan de bouwstenen 7,5. De bouwsteen 15x30x5 op de veernokjes schuiven.

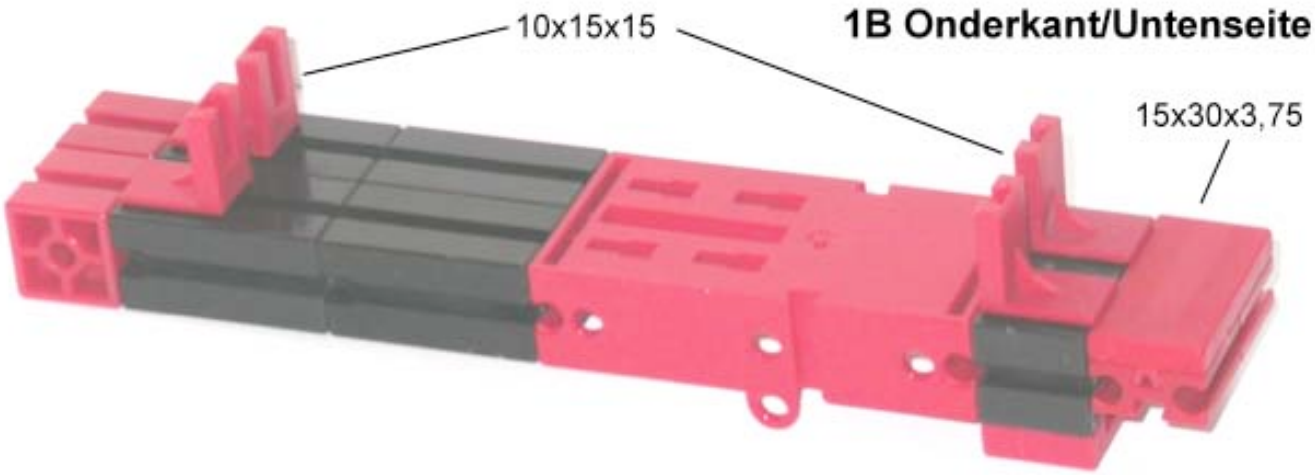

Fase 1B: Hoekstenen 10x15x15 aan de onderzijde plaatsen. Aan de onderzijde het bouwplaatje 15x30x3,75 met de veernokjes onder de bouwstenen 7,5 schuiven.

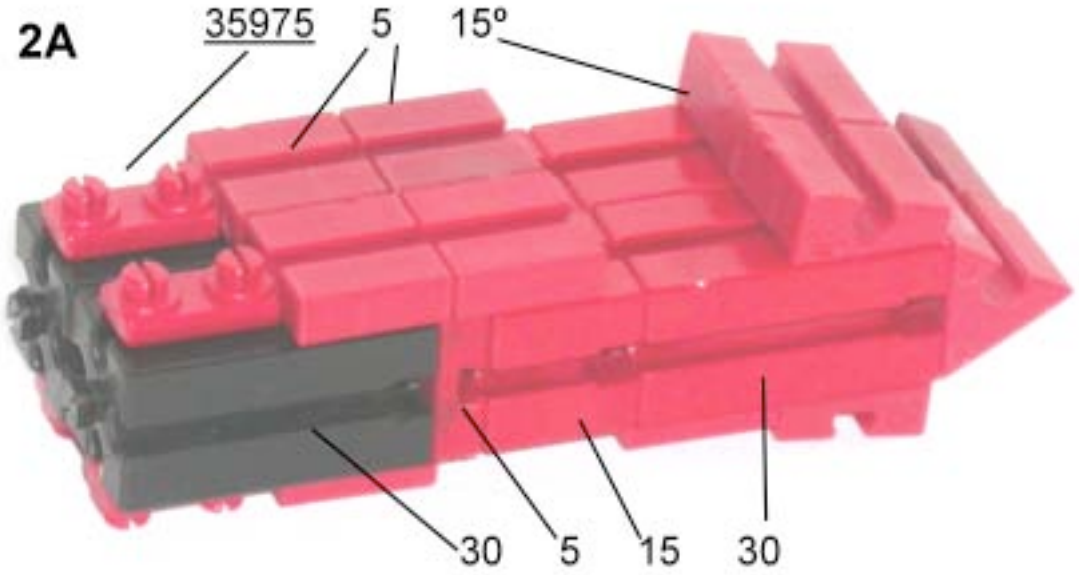

Fase 2A. De voorkant: Begin met 2 zwarte bouwstenen 30 en schuif hier 2 bouwstenen 5 tegenaan. Vervolgens 2 rode ! bouwstenen 15 en 30. Bovenop eerst de 4 bouwstenen 5 plaatsen, en dan de statica adapters (35975). Als deze een beetje los zitten, dan kun je een stukje elastiek om de nokjes doen en dan op hun plaats schuiven. Dan nog de hoekstenen 15º plaatsen.

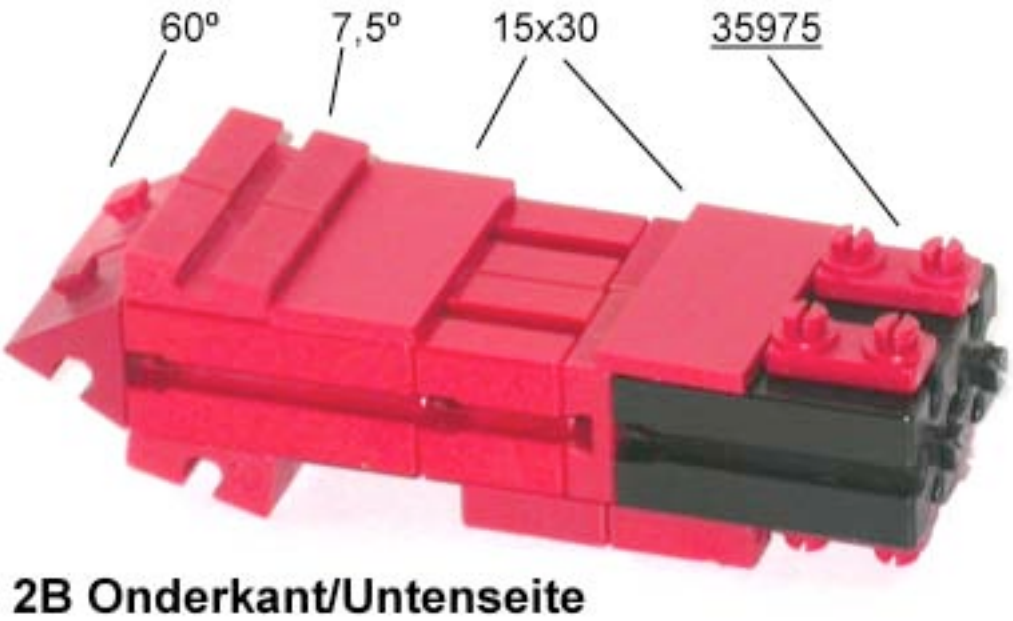

Fase 2B: Onder eerst twee bouwplaatjes 15x30 plaatsen en dan de statica adapters en de hoekstenen 7,5º. Als laatste de hoekstenen 60º plaatsen.

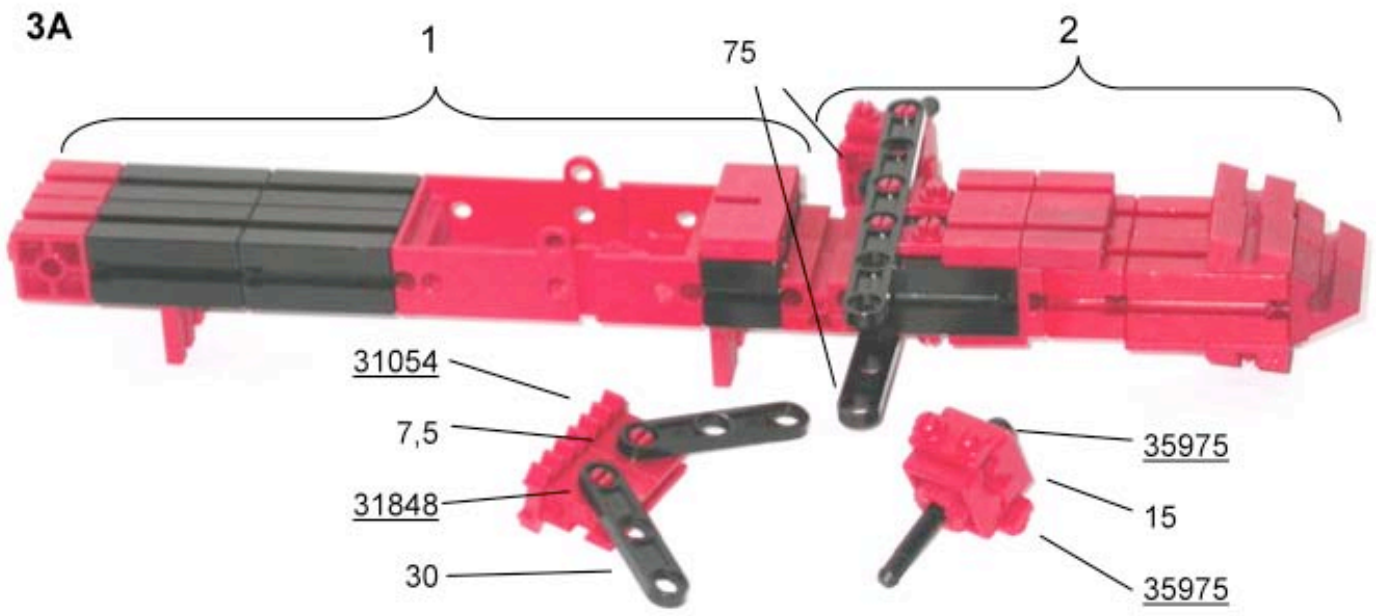

Fase 3A: De basis en de voorzijde samenvoegen. En dan nu het stuurmechanisme: Plaats de 2 spanten 75 boven en onder op de statica adapters. Aan beide uiteinden komen bouwsteen 15 (met gat) ook voorzien van statica adapters en een steekas voor de voorwielen. Verder 2 bouwstenen 7,5 samenvoegen met een tandheugel 30 (31054) en 2 spant adapters (31848). Hier 2 spanten 30 op drukken.

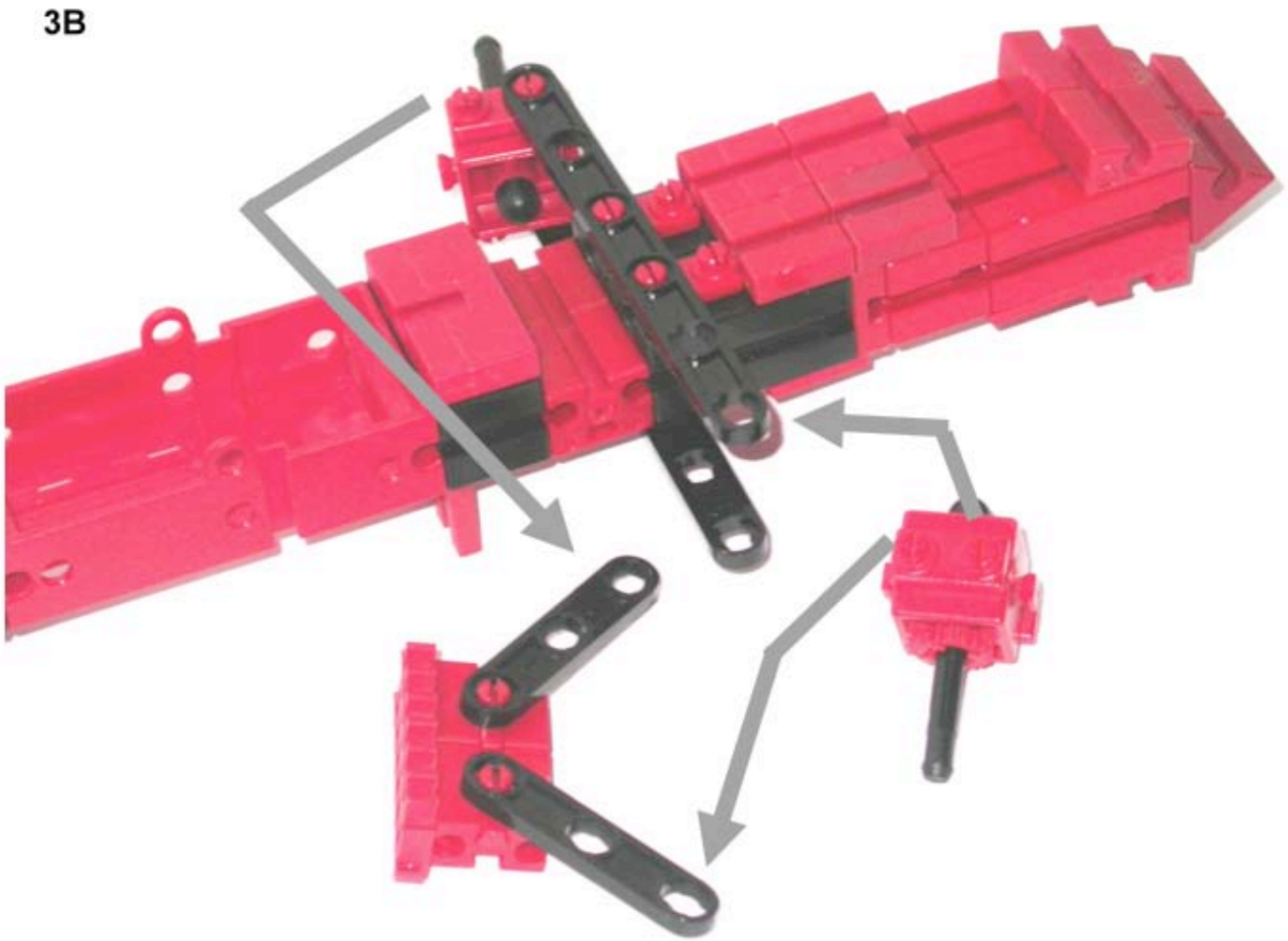

Fase 3B: Details van het stuurmechanisme.

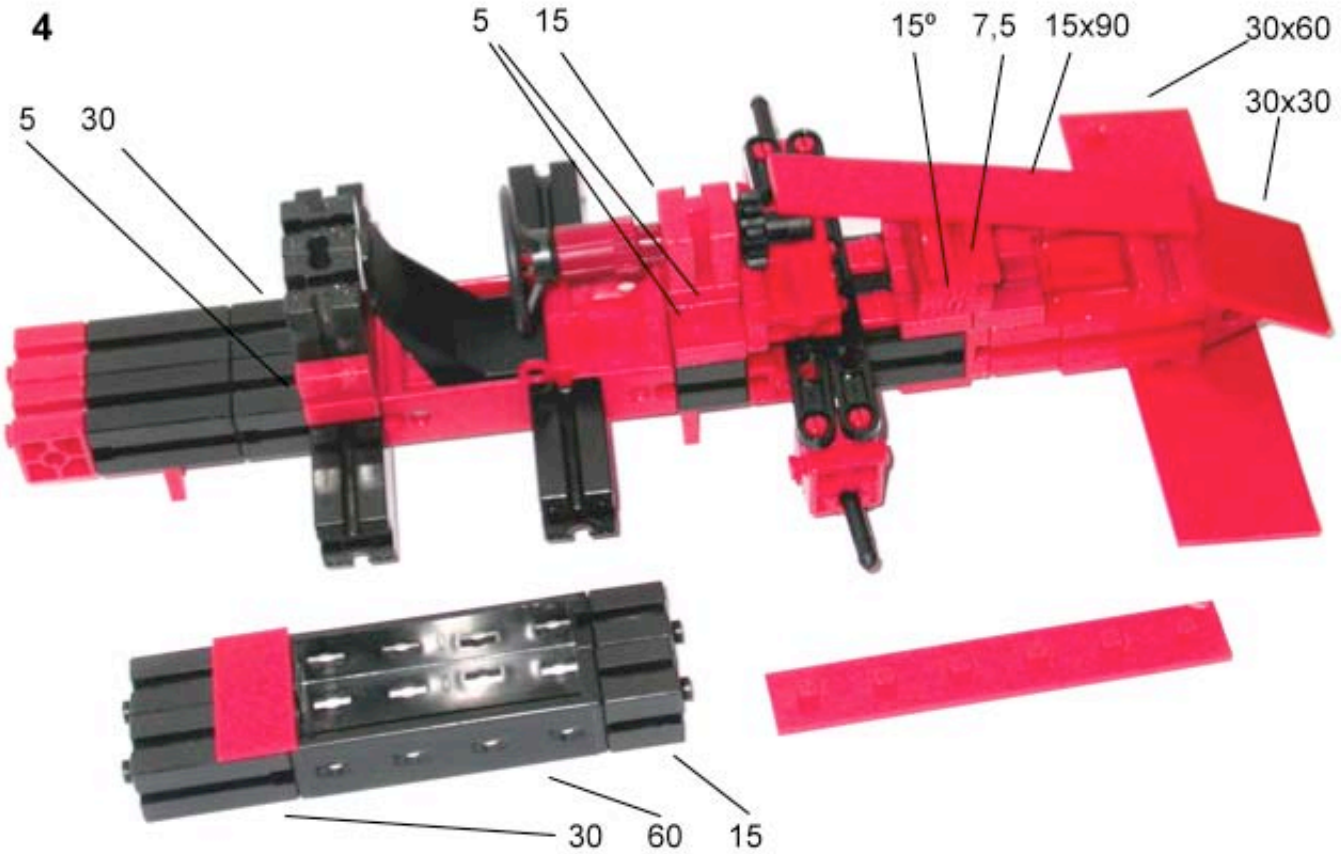

Fase 4: Aan de voorzijde nu de bouwplaten plaatsen. Onder komt de spoiler: 2 bouwplaten 30x60. Dan aan de voorkant nog een bouwplaat 30x30. Op de 4 bouwstenen 15x5 nu 2 hoekstenen 15º met bouwstenen 7,5 plaatsen. Als het stuur gereed is, de bouwplaten 15x90 op hun plek schuiven.

Verder de stoel in het bakje schuiven en het stuurmechanisme plaatsen: De spanten 30 met de statica adapters verbinden. De tandheugel staat nu verticaal. Bouwsteen 15 (met gat) plaatsen op 2 bouwstenen 5. Een klemasje 40 voorzien van klemtandwiel Z10. Deze drijft de tandheugel aan. Aan de andere zijde een klembusje 5 en het stuur plaatsen.

Nu nog aan de zijkanten van het bakje en de stenen achter 4 bouwstenen 30 plaatsen. En boven op ook 2 bouwstenen 30 met 2 bouwstenen 5.
Voor de onderzijde alvast voorbereiden: 2 staticastenen 60 voorzien van 2 bouwstenen 30 en 2 bouwstenen 15 met dubbele nok. Bij elkaar houden met een bouwplaatje 15x30. Dit in fase 5 aan de onderkant aanschuiven.

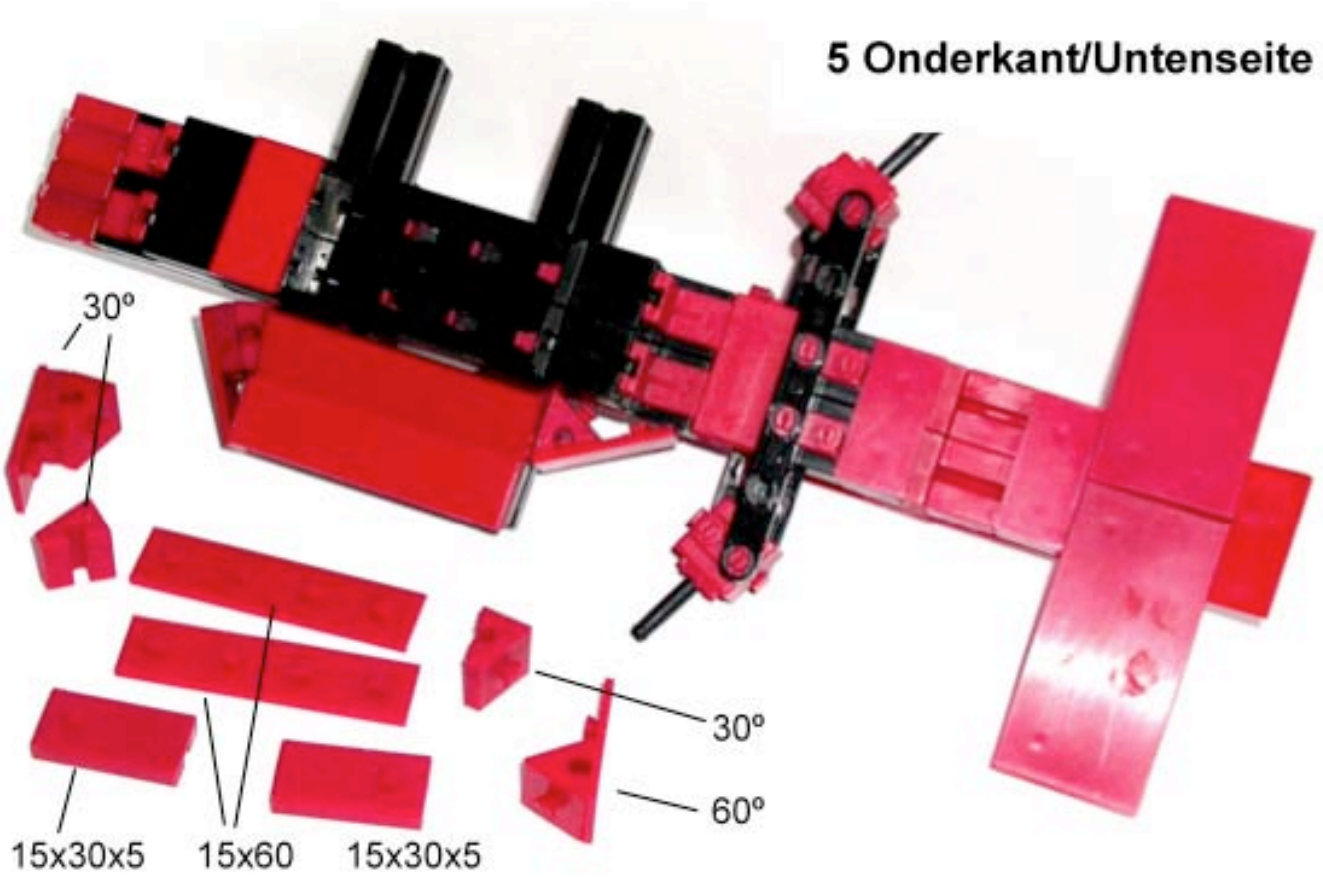

Fase 5: De onderkant. Links en rechts van het bakje diverse plaatwerk monteren. Vóór een bouwplaatje 15x30 op een hoeksteen 60º aanschuiven. Achter een bouwplaatje 15x30 op een hoeksteen 30º met bouwsteen 5 aanschuiven. Dan 2 hoekstenen 30º plaatsen met daarop bouwplaat 15x60. Als laatste bouwplaat 15x60 met 2 bouwstenen 15x30x5 (met groef en nok) aanschuiven.

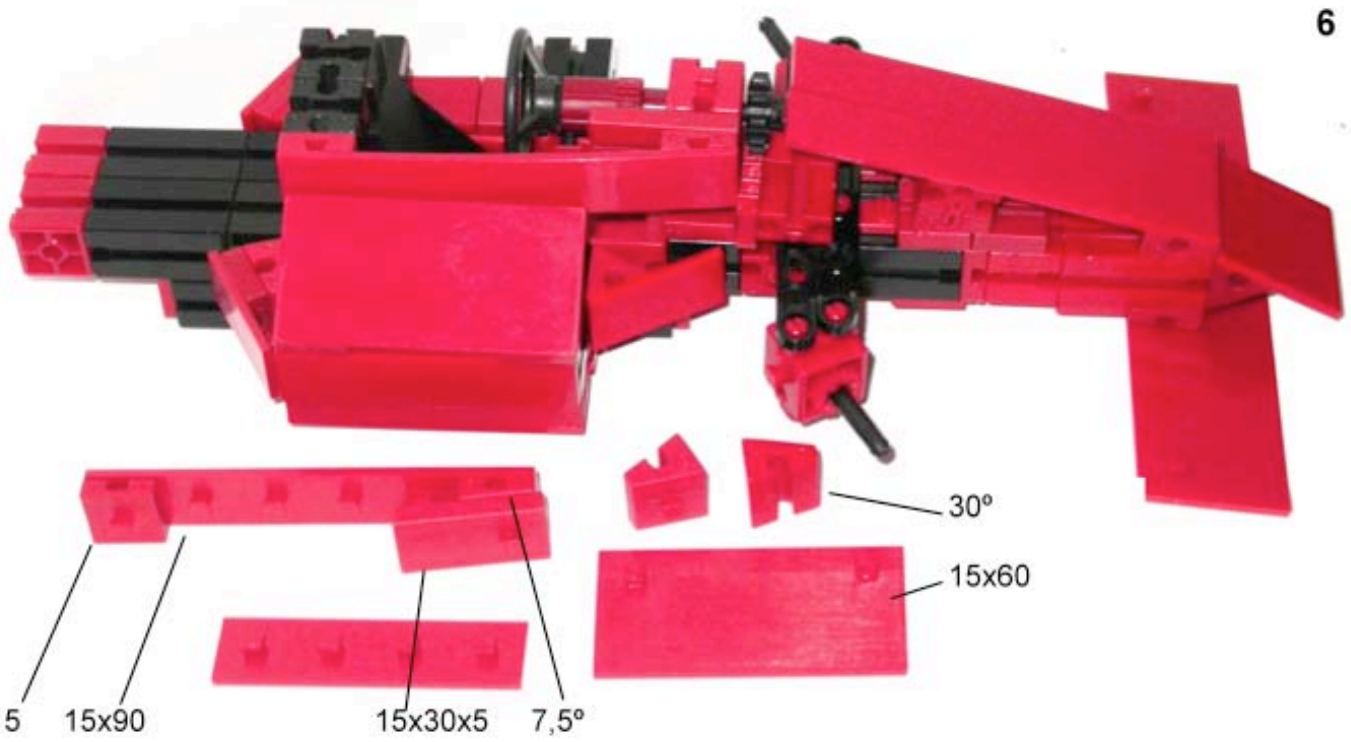

Fase 6: De bovenkant. Aan het stuurhuis wordt een bouwplaat 15x90 geschoven met achter een bouwsteen 5 en voor een bouwsteen 15x30x5 en hoeksteen 7,5º. Dan 2 hoekstenen 30º aan de zijkanten schuiven met hierop een bouwplaat 30x60. Als laatste de bouwplaat 15x60 plaatsen.

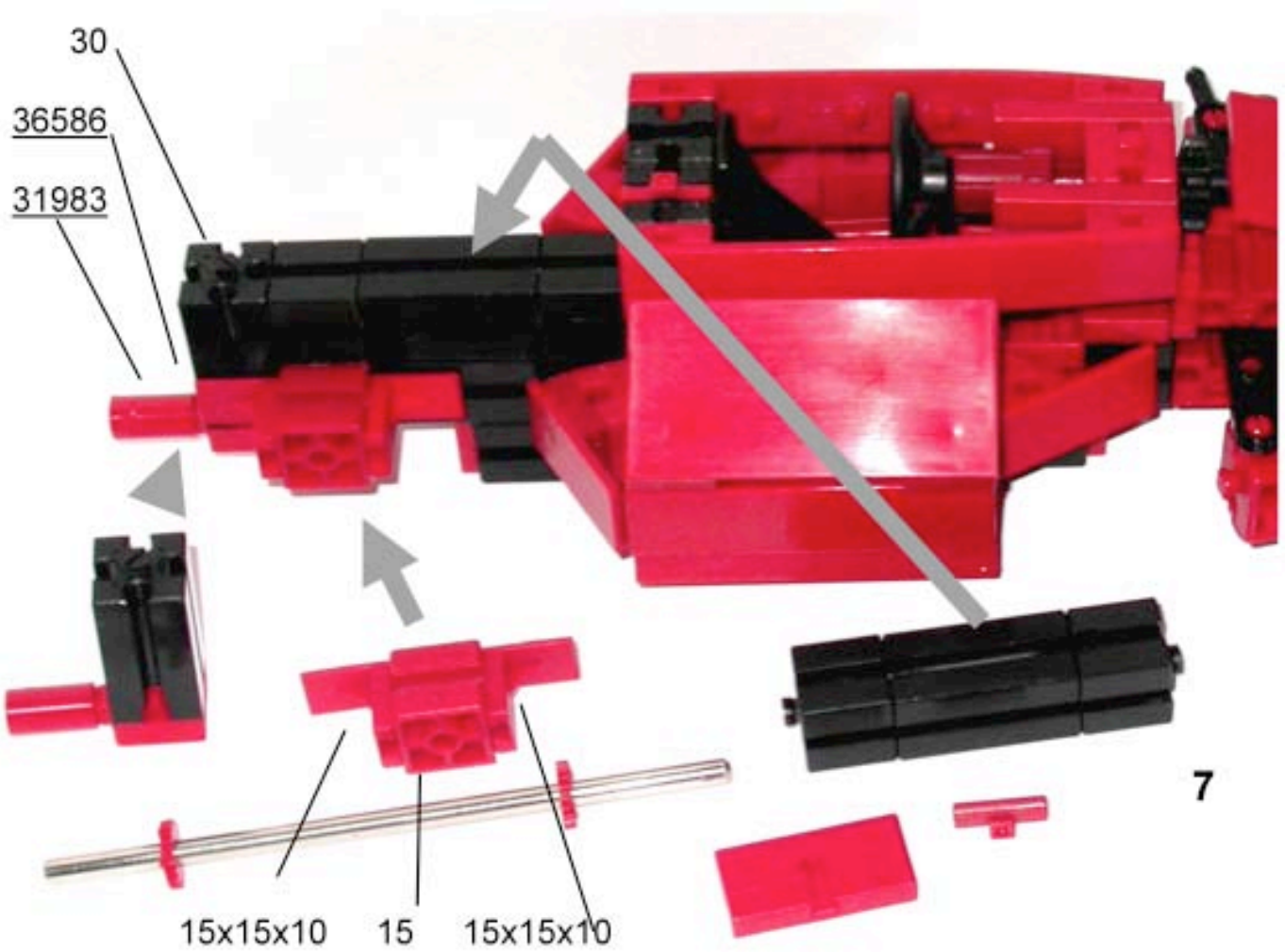

Fase 7: Voor de achteras (L=125) bouwsteen 15 met gat voorzien van 2 hoekstenen 15x15x10 en op hun plaats schuiven. Dan bouwsteen 30 met uitlaat (wielas 36586 met huls 15-31983) plaatsen. Dan de bouwstenen 15, 30 en 15 (met 2 nokken) plaatsen. De 2 veernokjes plaatsen met hier bovenop de bouwsteen 15x30x5 (met 3 groeven).

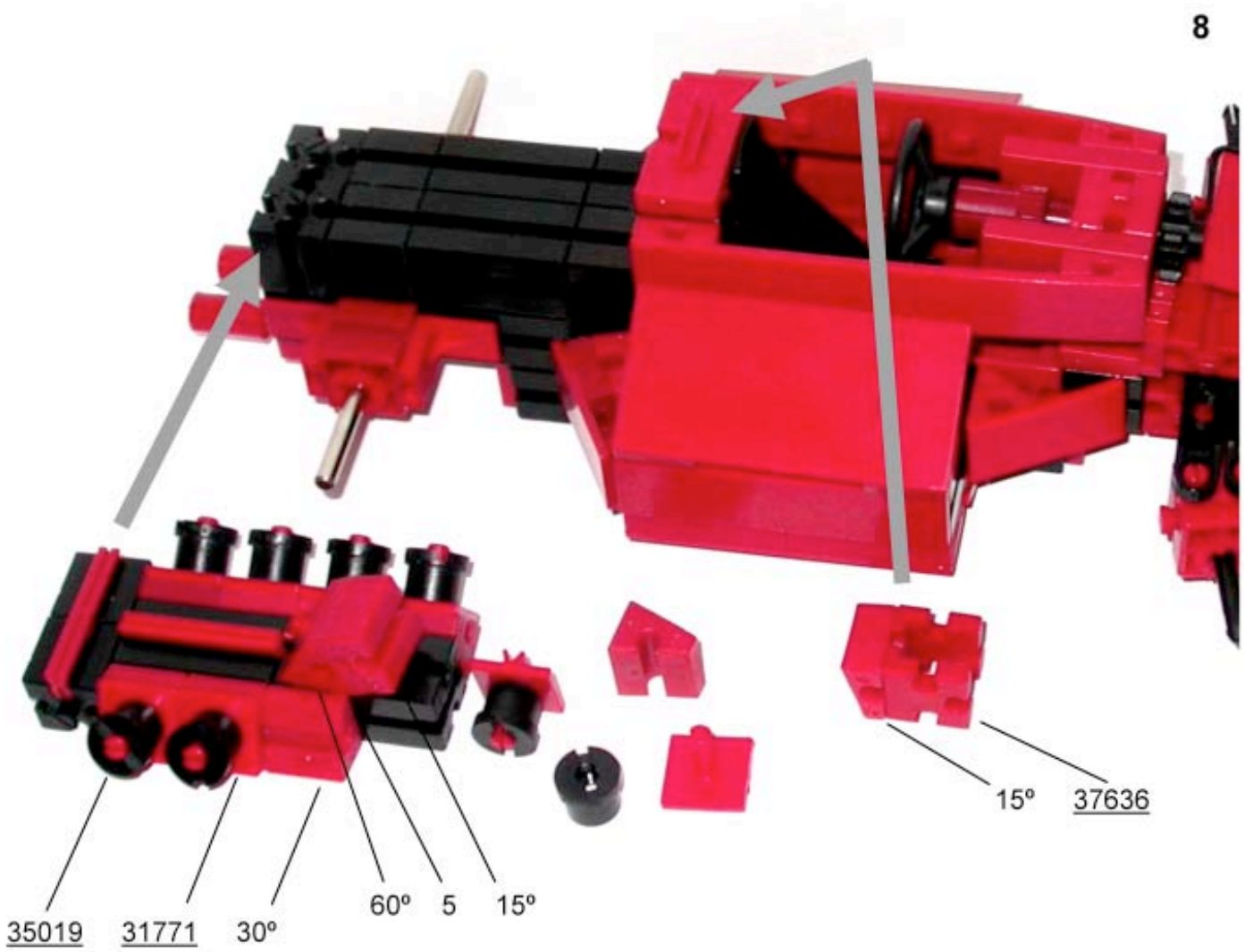

Fase 8: Het cilinderdeel bestaat uit 2 bouwstenen 15 met aan beide zijden 4 hoekstenen 30º. Hierop als cilinders lagerblok 31771 plaatsen met moer 35019. Aan de bovenkant verbindingsstuk 30 aanschuiven en dan hoeksteen 60º bouwsteen 5 en hoeksteen 15º. Aan de achterkant 2 bouwstenen 15 met verbindingsstuk 30 aanschuiven. De constructie op de achterste nokken schuiven.

Achter de stoel op bouwsteen 15x30x50 een veernokje plaatsen. Hier komt dan rollager 37636 met hoeksteen 15º achterop. Het cilinderdeel nu vastzetten aan de hoeksteen 15 en het rollager. Bovenop het rollager nog een hoeksteen 7,5º plaatsen (zie fase 9).

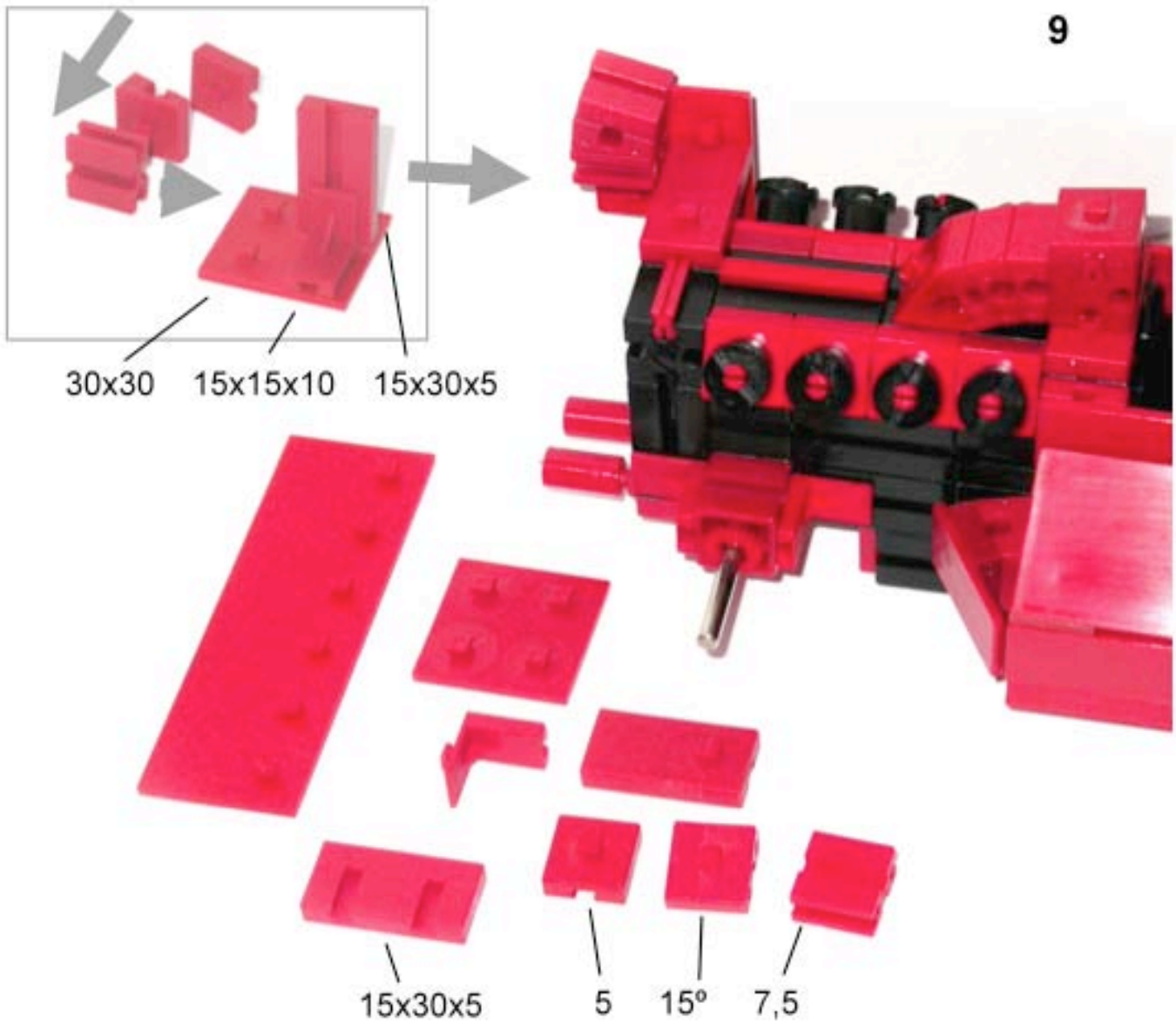

Fase 9. De achterspoiler. Schuif hoeksteen 15x15x10 op de bouwplaat 30x30. Nu bouw- steen 15x30x5 op de hoeksteen schuiven en op het achterste verbindingsstuk plaatsen. Doe dit voor beide zijden gespiegeld en fixeer beide zijden voor de stevigheid met een bouwsteen 15x30x5 (met drie groeven). Monteer dan de bouwstenen 7,5 op de bouwplaten 30x30 en schuif hier hoeksteen 15º en bouwsteen 5 bovenop. Als laatste de bouwplaat 30x90 aan- schuiven.

Dan nog de (grote) wielen monteren, en een paar mooie stickers en de Formule 1 raceauto is af!